Pressure controllers - Vacuum controllers
Pressostats - Vacuostats
XMLB…EX

Zone 21 - 22
II 2 D – Ex tb IIIC T85°C Db IP66

EN 60079-0
EN 60079-31

EC type examination certificate:
Numéro d'attestation d'examen CE de type :
INERIS 04ATEX0058

Use of these devices must be solely limited to the function of pressure controller or vacuum controller.
These devices must be installed, used and maintained in accordance with:
- Standard EN 60079-14 (Explosive atmospheres), part 14 (Electrical installations design, selection and erection).
- Standard EN 60079-17 (Explosive atmospheres), part 17 (Electrical installations inspection and maintenance).
- Standard EN 60079-31 (Explosive atmospheres), part 31 (Equipment dust ignition protection by enclosure 't").
- Standard NF C 15 100 (Low voltage electrical installations) – European equivalent: IEC 60364.
- regulations governing setup of the zone or zones for which the devices were designed.

We cannot accept any responsibility for failure to observe these regulations.
Device installation, operation and maintenance must be carried out by approved, qualified staff.

Liability for manufacturer traceability (serial number specified on the certification label) is ensured at the first known delivery destination

Characteristics :

Hydraulic connection	1/4" gas, female
Electrical connection	To terminal, cable entry ISO M20 x 1.5, fitted
Clamping capacity	Min 1 x 0,2 mm² - max 2 x 1,5 mm²
Temperature range	- 20 °C to + 60° C
Degree of protection	IP 66
Rated operational characteristics	AC15; B300 (Ue= 240 V, Ie= 1,5 A; Ue= 120 V, Ie= 3 A) / DC13; R300 (Ue= 250 V, Ie= 0,1 A)
Short-circuit protection	10A gG (gl) cartridge fuse
Contact	Snap-action single-pole "NONC"

		Vacuum controllers with display			Pressure controllers with display				
		XMLBM02 V2S12EX	XMLBM03 R2S12EX	XMLBM05 A2S12EX	XMLBL05 R2S12EX	XMLBL35 R2S12EX	XMLB001 R2S12EX	XMLB002 A2S12EX	XMLB004 A2S12EX
Rating (bar)		-1	-0,2	5	0,05	0,35	1	2,5	4
Adjustment range for high point (HP)		-0,14...-1	-0,02...-0,2	-0,5...5	0,0026...0,05	0,045...0,35	0,05...1	0,3...2,5	0,25...4
Fluid monitored		Oil, water, air ≤ 70°C	Oil, water, air ≤ 160°C	Oil, water, air ≤ 70°C	Oil, water, air ≤ 160°C			Oil, water, air ≤ 70°C	
Possible differential (1) to subtract from HP to obtain LP (bar)	Min. at bottom of range	0,13	0,018	0,5	0,0014	0,042	0,04	0,16	0,2
	Min. at top of range	0,13	0,018	0,5	0,004	0,05	0,06	0,21	0,25
	Max. at top of range	0,8	0,18	6	0,04	0,3	0,75	1,75	2,4

(1) For vacuum controllers add to LP to obtain HP

		Pressure controllers with display						
		XMLB010 A2S12EX	XMLB020 A2S12EX	XMLB035 A2S12EX	XMLB070 D2S12EX	XMLB160 D2S12EX	XMLB300 D2S12EX	XMLB500 D2S12EX
Rating (bar)		10	20	35	70	160	300	500
Adjustment range for high point (HP)		0,7...10	1,3...20	3,5...35	7...70	10...160	22...300	30...500
Fluid monitored		Oil, water, air ≤ 70°C			Oil, water, air ≤ 160°C			
Possible differential (1) to subtract from HP to obtain LP (bar)	Min. at bottom of range	0,57	1	1,7	4,7	9,3	19,4	23
	Min. at top of range	0,85	1,6	2,55	8,8	20,8	37	52,6
	Max. at top of range	7,5	11	20	50	100	200	300

L'utilisation de ces appareils doit se limiter à la fonction de pressostat ou de vacuostat.
Ces matériels doivent être installés, utilisés et entretenus conformément :
- à la norme EN 60079-14 (Atmosphères explosives), partie 14 (Conception, sélection et construction des installations électriques).
- à la norme EN 60079-17 (Atmosphères explosives), partie 17 (Inspection et entretien des installations électriques).
- à la norme EN 60079-31 (Atmosphères explosives), partie 31 (Protection du matériel contre l'inflammation des poussières par enveloppe "t").
- à la norme NF C 15 100 (Installations électriques à basse tension) - Équivalence Européenne : IEC 60364.
- aux règles de l'art d'installation de la ou les zones pour lesquelles il a été conçu.

Le non-respect de celles-ci ne saurait engager notre responsabilité
L'installation, la mise en service et la maintenance de cet appareil doivent être réalisées par du personnel qualifié et habilité.

La responsabilité de la traçabilité constructeur (numéro de série indiqué sur l'étiquette de certification) est assurée au premier lieu de livraison connu

Caractéristiques :

Raccordement hydraulique	1/4" gaz femelle
Raccordement électrique	Sur bornier, entrée de câble ISO M20 x 1,5 monté
Capacité de raccordement	Min 1 x 0,2 mm² - max 2 x 1,5 mm²
Gamme de température	- 20 °C à + 60° C
Degré de protection	IP 66
Caractéristiques assignées d'emploi	AC15; B300 (Ue= 240 V, Ie= 1,5 A; Ue= 120 V, Ie= 3 A) / DC13; R300 (Ue= 250 V, Ie= 0,1 A)
Protection contre les courts-circuits	Par cartouche fusible 10A gG (gl)
Contact	Unipolaire "OF" à action brusque

		Vacuostats avec affichage			Pressostats avec affichage				
		XMLBM02 V2S12EX	XMLBM03 R2S12EX	XMLBM05 A2S12EX	XMLBL05 R2S12EX	XMLBL35 R2S12EX	XMLB001 R2S12EX	XMLB002 A2S12EX	XMLB004 A2S12EX
Calibre (bar)		-1	-0,2	5	0,05	0,35	1	2,5	4
Plage de réglage du point haut (PH)		-0,14...-1	-0,02...-0,2	-0,5...5	0,0026...0,05	0,045...0,35	0,05...1	0,3...2,5	0,25...4
Fluide contrôlé		Huile, eau, air ≤ 70°C	Huile, eau, air ≤ 160°C	Huile, eau, air ≤ 70°C	Huile, eau, air ≤ 160°C			Huile, eau, air ≤ 70°C	
Ecart réalisable à (1) soustraire à PH pour obtenir PB (bar)	Mini en bas de plage	0,13	0,018	0,5	0,0014	0,042	0,04	0,16	0,2
	Mini en haut de plage	0,13	0,018	0,5	0,004	0,05	0,06	0,21	0,25
	Maxi en haut de plage	0,8	0,18	6	0,04	0,3	0,75	1,75	2,4

(1) Pour les vacuostats : à ajouter à PB pour obtenir PH

		Pressostats avec affichage						
		XMLB010 A2S12EX	XMLB020 A2S12EX	XMLB035 A2S12EX	XMLB070 D2S12EX	XMLB160 D2S12EX	XMLB300 D2S12EX	XMLB500 D2S12EX
Calibre (bar)		10	20	35	70	160	300	500
Plage de réglage du point haut (PH)		0,7...10	1,3...20	3,5...35	7...70	10...160	22...300	30...500
Fluide contrôlé		Huile, eau, air ≤ 70°C			Huile, eau, air ≤ 160°C			
Ecart réalisable à soustraire à PH pour obtenir PB (bar)	Mini en bas de plage	0,57	1	1,7	4,7	9,3	19,4	23
	Mini en haut de plage	0,85	1,6	2,55	8,8	20,8	37	52,6
	Maxi en haut de plage	7,5	11	20	50	100	200	300

Druckschalter - Vakuumschalter
Presostatos - Vacuostatos
XMLB…EX

Zone / Área 21 - 22
II 2 D – Ex tb IIIC T85°C Db IP66

EN 60079-0
EN 60079-31

CE-Bescheinigungsnummer, Typ:
Número de certificado de examen CE de tipo:
INERIS 04ATEX0058

Die Verwendung dieser Geräte muss auf die Funktion des Druck- und Vakuumschalters beschränkt sein.
Das Material ist gemäß folgender Normen und Richtlinien zu installieren, einzusetzen und zu warten:
- Norm EN 60079-14 (Explosionsfähige Atmosphäre), Teil 14 (Projektierung, Auswahl und Errichtung elektrischer Anlagen).
- Norm EN 60079-17 (Explosionsfähige Atmosphäre), Teil 17 (Prüfung und Instandhaltung elektrischer Anlagen).
- Norm EN 60079-31 (Explosionsfähige Atmosphäre), Teil 31 (Geräte-Staubexplosionsschutz durch Gehäuse "t").
- Norm NF C 15 100 (Niederspannungsanlagen) – Europäische Entsprechung: IEC 60364
- Dem Stand der Technik entsprechenden Installationsrichtlinien der Bereiche, für die sie konzipiert wurden.

Bei Nichteinhaltung dieser Vorschriften übernehmen wir keine Verantwortung.
Die Installation, Inbetriebnahme und Wartung dieses Geräts muss von qualifiziertem und kompetentem Personal durchgeführt werden

Die Verantwortlichkeit der Hersteller-Rückverfolgbarkeit (Seriennummer auf dem Zertifikats-Etikett) ist für den ersten bekannten Lieferort gewährleistet.

Technische Daten :

Hydraulikanschluss	1/4" G Buchse
Elektrischer Anschluss	An Anschlussklemme, montierte Kabeleinführung ISO M20 x 1,5
Anschlusskapazität	Min 1 x 0,2 mm² - max 2 x 1,5 mm²
Temperaturbereich	- 20 °C bis + 60° C
Schutzgrad	IP 66
Bemessungsbetriebsdaten	AC15; B300 (Ue= 240 V, Ie= 1,5 A; Ue= 120 V, Ie= 3 A) / DC13; R300 (Ue= 250 V, Ie= 0,1 A)
Kurzschlussschutz	Durch Schmelzsicherung 10A gG (gl)
Kontakt	1polig "ÖS" mit Sprungfunktion

		Vakuumschalter mit Anzeige			Druckschalter mit Anzeige				
		XMLBM02 V2S12EX	XMLBM03 R2S12EX	XMLBM05 A2S12EX	XMLBL05 R2S12EX	XMLBL35 R2S12EX	XMLB001 R2S12EX	XMLB002 A2S12EX	XMLB004 A2S12EX
Modell (bar)		-1	-0,2	5	0,05	0,35	1	2,5	4
Einstellbereich des oberen Schaltpunktes (OS)		-0,14...-1	-0,02...-0,2	-0,5...5	0,0026...0,05	0,045...0,35	0,05...1	0,3...2,5	0,25...4
Kontrolliertes Medium		Öl, Wasser, Luft ≤ 70°C	Öl, Wasser, Luft ≤ 160°C	Öl, Wasser, Luft ≤ 70°C	Öl, Wasser, Luft ≤ 160°C			Öl, Wasser, Luft ≤ 70°C	
Ausführbare Abweichung (1) von OS abzuziehen, um US (bar) zu erzielen	Min. unterer Bereich	0,13	0,018	0,5	0,0014	0,042	0,04	0,16	0,2
	Min. oberer Bereich	0,13	0,018	0,5	0,004	0,05	0,06	0,21	0,25
	Max. oberer Bereich	0,8	0,18	6	0,04	0,3	0,75	1,75	2,4

(1) Bei Vakuumschaltern zu US hinzufügen, um OS zu erzielen

		Druckschalter mit Anzeige						
		XMLB010 A2S12EX	XMLB020 A2S12EX	XMLB035 A2S12EX	XMLB070 D2S12EX	XMLB160 D2S12EX	XMLB300 D2S12EX	XMLB500 D2S12EX
Modell (bar)		10	20	35	70	160	300	500
Einstellbereich des oberen Schaltpunktes (OS)		0,7...10	1,3...20	3,5...35	7...70	10...160	22...300	30...500
Kontrolliertes Medium		Öl, Wasser, Luft ≤ 70°C			Öl, Wasser, Luft ≤ 160°C			
Ausführbare Abweichung (1) von OS abzuziehen, um US (bar) zu erzielen	Min. unterer Bereich	0,57	1	1,7	4,7	9,3	19,4	23
	Min. oberer Bereich	0,85	1,6	2,55	8,8	20,8	37	52,6
	Max. oberer Bereich	7,5	11	20	50	100	200	300

La utilización de estos aparatos debe limitarse a la función de presostato o vacuostato.
Estos materiales deben instalarse, utilizarse y mantenerse conforme a:
- La norma EN 60079-14 (Atmósferas explosivas), Parte 14 (concepción, selección y construcción de las instalaciones eléctricas).
- La norma EN 60079-17 (Atmósferas explosivas), Parte 17 (Inspección y mantenimiento de las instalaciones eléctricas).
- La norma EN 60079-31 (Atmósferas explosivas), Parte 31 (Protección del material contra la inflamación de polvo por envolvente «tD».).
- la norma NF C 15 100 (Instalaciones eléctricas de baja tensión) – Equivalencia europea: IEC 60364.
- Las reglas para la instalación aplicables al área o áreas para las que haya estado concebido.

No nos hacemos responsables de la inobservancia de las normas anteriores.
La instalación, la puesta en servicio y el mantenimiento de este aparato deben llevarse a cabo por personal cualificado y autorizado.

La responsabilidad del seguimiento desde el origen del constructor (número de serie indicado en la etiqueta de certificación) se garantiza en el primer lugar de entrega conocido.

Características:

Conexión hidráulica	1/4 pulgada gas hembra
Conexión eléctrica	En bornero, entrada de cable ISO M20 x 1,5 montado
Capacidad de conexión	Mínimo 1 x 0,2 mm² - máximo 2 x 1,5 mm²
Rango de temperaturas	- 20 °C à + 60° C
Grado de protección	IP 66
Características de empleo asignadas	AC15; B300 (Ue= 240 V, Ie= 1,5 A; Ue= 120 V, Ie= 3 A) / DC13; R300 (Ue= 250 V, Ie= 0,1 A)
Protección contra cortocircuitos	Cartucho fusible de 10 A gG (gl)
Contacto	Unipolar "OF" con acción brusca

		Vacuostatos con visualización			Presostatos con visualización				
		XMLBM02 V2S12EX	XMLBM03 R2S12EX	XMLBM05 A2S12EX	XMLBL05 R2S12EX	XMLBL35 R2S12EX	XMLB001 R2S12EX	XMLB002 A2S12EX	XMLB004 A2S12EX
Calibre (bar)		-1	-0,2	5	0,05	0,35	1	2,5	4
Rango de ajuste del punto alto (PH)		-0,14...-1	-0,02...-0,2	-0,5...5	0,0026...0,05	0,045...0,35	0,05...1	0,3...2,5	0,25...4
Fluido controlado		Aceite, agua, aire ≤ 70°C	Aceite, agua, aire ≤ 160°C	Aceite, agua, aire ≤ 70°C	Aceite, agua, aire ≤ 160°C			Aceite, agua, aire ≤ 70°C	
Diferencia realizable que debe (1) sustraerse a PH para obtener PB (bar)	Mínimo en la parte inferior del rango	0,13	0,018	0,5	0,0014	0,042	0,04	0,16	0,2
	Mínimo en la parte superior del rango	0,13	0,018	0,5	0,004	0,05	0,06	0,21	0,25
	Máximo en la parte superior del rango	0,8	0,18	6	0,04	0,3	0,75	1,75	2,4

(1) Para los vacuostatos, debe sumarse a PB para obtener PH

		Presostatos con visualización						
		XMLB010 A2S12EX	XMLB020 A2S12EX	XMLB035 A2S12EX	XMLB070 D2S12EX	XMLB160 D2S12EX	XMLB300 D2S12EX	XMLB500 D2S12EX
Calibre (bar)		10	20	35	70	160	300	500
Rango de ajuste del punto alto (PH)		0,7...10	1,3...20	3,5...35	7...70	10...160	22...300	30...500
Fluido controlado		Aceite, agua, aire ≤ 70°C			Aceite, agua, aire ≤ 160°C			
Diferencia realizable que debe (1) sustraerse a PH para obtener PB (bar)	Mínimo en la parte inferior del rango	0,57	1	1,7	4,7	9,3	19,4	23
	Mínimo en la parte superior del rango	0,85	1,6	2,55	8,8	20,8	37	52,6
	Máximo en la parte superior del rango	7,5	11	20	50	100	200	300

Pressostati - Vacuostati
Pressostatos - Vacuostatos
XMLB…EX

Zona 21 - 22
II 2 D – Ex tb IIIC T85°C Db IP66

EN 60079-0
EN 60079-31

Numero di attestazione d'esame CE di questo tipo:
Número de certificado de exame CE do tipo:
INERIS 04ATEX0058

Limitare l'impiego di questi apparecchi alla funzione di pressostato o di vacuostato.
Installare, utilizzare ed eseguire la manutenzione di questi materiali in conformità a:
- norma EN 60079-14 (Atmosfere esplosive), Parte 14 (concezione, selezione e costruzione degli impianti elettrici).
- norma EN 60079-17 (Atmosfere esplosive), Parte 17 (Ispettorato e intervista degli impianti elettrici).
- norma EN 60079-31 (Atmosfere esplosive), Parte 31 (Apparecchi con modo di protezione mediante custodie "t" destinati ad essere utilizzati in presenza di polveri combustibili).
- alla norma NF C 15 100 (Impianti elettrici a bassa tensione) – Equivalenza Europea: IEC 60364
- regole tecniche relative all'installazione della(e) zona(e) per la quale è stato progettato.

L'inosservanza di quanto sopra solleva il costruttore da ogni responsabilità.
Affidare a personale qualificato e abilitato l'installazione, l'avviamento e la manutenzione di questo apparecchio.

Si garantisce la rintracciabilità del costruttore (numero di serie indicato sull'etichetta di certificazione) al primo luogo di consegna noto.

Caratteristiche :

Collegamento idraulico	1/4" gas femmina
Collegamento elettrico	Su morsettiera, ingresso cavo ISO M20 x 1,5 montato
Capacità di collegamento	Min 1 x 0,2 mm² - max 2 x 1,5 mm²
Gamma delle temperature	- 20 °C à + 60° C
Grado di protezione	IP 66
Caratteristiche d'uso assegnate	AC15; B300 (Ue= 240 V, Ie= 1,5 A; Ue= 120 V, Ie= 3 A) / DC13; R300 (Ue= 250 V, Ie= 0,1 A)
Protezione da cortocircuito	Cartuccia fusibile 10A gG (gl)
Contatto	Unipolare "OF" ad azione brusca

		Vacuostati con visualizzazione			Pressostati con visualizzazione				
		XMLBM02 V2S12EX	XMLBM03 R2S12EX	XMLBM05 A2S12EX	XMLBL05 R2S12EX	XMLBL35 R2S12EX	XMLB001 R2S12EX	XMLB002 A2S12EX	XMLB004 A2S12EX
Calibro (bar)		-1	-0,2	5	0,05	0,35	1	2,5	4
Limite di regolazione del punto alto (PH)		-0,14...-1	-0,02...-0,2	-0,5...5	0,0026...0,05	0,045...0,35	0,05...1	0,3...2,5	0,25...4
Fluido controllato		Olio, acqua, aria ≤ 70°C	Olio, acqua, aria ≤ 160°C	Olio, acqua, aria ≤ 70°C	Olio, acqua, aria ≤ 160°C			Olio, acqua, aria ≤ 70°C	
Scarto realizzabile da (1) sottrarre al PH per ottenere il PB (bar)	Limite minimo inferiore	0,13	0,018	0,5	0,0014	0,042	0,04	0,16	0,2
	Limite minimo superiore	0,13	0,018	0,5	0,004	0,05	0,06	0,21	0,25
	Limite massimo superiore	0,8	0,18	6	0,04	0,3	0,75	1,75	2,4

(1) Per i vacuostati aggiungere a PB per ottenere PH

		Pressostati con visualizzazione						
		XMLB010 A2S12EX	XMLB020 A2S12EX	XMLB035 A2S12EX	XMLB070 D2S12EX	XMLB160 D2S12EX	XMLB300 D2S12EX	XMLB500 D2S12EX
Calibro (bar)		10	20	35	70	160	300	500
Limite di regolazione del punto alto (PH)		0,7...10	1,3...20	3,5...35	7...70	10...160	22...300	30...500
Fluido controllato		Olio, acqua, aria ≤ 70°C			Olio, acqua, aria ≤ 160°C			
Scarto realizzabile da (1) sottrarre al PH per ottenere il PB (bar)	Limite minimo inferiore	0,57	1	1,7	4,7	9,3	19,4	23
	Limite minimo superiore	0,85	1,6	2,55	8,8	20,8	37	52,6
	Limite massimo superiore	7,5	11	20	50	100	200	300

A utilização destes aparelhos deve limitar-se à função de pressostato ou de vacuostato.
Estes materiais devem ser instalados, utilizados e sujeitos a manutenção, em conformidade com:
- a norma EN 60079-14 (Atmosferas explosivas), parte 14 (concepção, selecção e construção das instalações eléctricas).
- a norma EN 60079-17 (Atmosferas explosivas), parte 17 (Inspecção e entrevista das instalações eléctricas).
- a norma EN 60079-31 (Atmosferas explosivas), Parte 31 (Proteção de ignição de equipamento para poeira por invólucro "t").
- a norma NF C 15 100 (Instalações eléctricas de baixa tensão) – Equivalência europeia: IEC 60364.
- as regras da arte de instalação da ou das zonas para as quais foi concebido.

O não respeito pelas mesmas não implica a nossa responsabilidade.
A instalação, ligação e manutenção deste aparelho devem ser realizadas por pessoal qualificado e habilitado.

A responsabilidade da rastreabilidade do construtor (número de série indicado na etiqueta de certificação) é garantida no primeiro local de entrega conhecido.

Características :

Ligação hidráulica	Fêmea de ¼" gás
Ligação eléctrica	No bloco terminal, entrada de cabo ISO M20 x 1,5 montado
Capacidade de conexão	Min 1 x 0,2 mm² - máx 2 x 1,5 mm²
Intervalo de temperaturas	- 20 °C à + 60° C
Grau de protecção	IP 66
Características atribuídas de utilização	AC15; B300 (Ue= 240 V, Ie= 1,5 A; Ue= 120 V, Ie= 3 A) / DC13; R300 (Ue= 250 V, Ie= 0,1 A)
Protecção contra os curtos-circuitos	Por fusíveis de cartucho 10A gG (gl)
Contacto	Unipolar "OF" de acção brusca

		Vacuostatos com visualização			Pressostatos com visualização				
		XMLBM02 V2S12EX	XMLBM03 R2S12EX	XMLBM05 A2S12EX	XMLBL05 R2S12EX	XMLBL35 R2S12EX	XMLB001 R2S12EX	XMLB002 A2S12EX	XMLB004 A2S12EX
Calibre (bar)		-1	-0,2	5	0,05	0,35	1	2,5	4
Intervalo de variação de regulação do ponto alto (PA)		-0,14...-1	-0,02...-0,2	-0,5...5	0,0026...0,05	0,045...0,35	0,05...1	0,3...2,5	0,25...4
Fluído controlado		Óleo, água, ar ≤ 70°C	Óleo, água, ar ≤ 160°C	Óleo, água, ar ≤ 70°C	Óleo, água, ar ≤ 160°C			Óleo, água, ar ≤ 70°C	
Desvio realizável a (1) subtrair do PA para obter o PB (bar)	Mín. na zona inferior do intervalo de variação	0,13	0,018	0,5	0,0014	0,042	0,04	0,16	0,2
	Mín. na zona superior do intervalo de variação	0,13	0,018	0,5	0,004	0,05	0,06	0,21	0,25
	Máx. na zona superior do intervalo de variação	0,8	0,18	6	0,04	0,3	0,75	1,75	2,4

(1) para os vacuostatos adicionar ao PB para obter o PA

		Pressostatos com visualização						
		XMLB010 A2S12EX	XMLB020 A2S12EX	XMLB035 A2S12EX	XMLB070 D2S12EX	XMLB160 D2S12EX	XMLB300 D2S12EX	XMLB500 D2S12EX
Calibre (bar)		10	20	35	70	160	300	500
Intervalo de variação de regulação do ponto alto (PA)		0,7...10	1,3...20	3,5...35	7...70	10...160	22...300	30...500
Fluído controlado		Óleo, água, ar ≤ 70°C			Óleo, água, ar ≤ 160°C			
Desvio realizável a (1) subtrair do PA para obter o PB (bar)	Mín. na zona inferior do intervalo de variação	0,57	1	1,7	4,7	9,3	19,4	23
	Mín. na zona superior do intervalo de variação	0,85	1,6	2,55	8,8	20,8	37	52,6
	Máx. na zona superior do intervalo de variação	7,5	11	20	50	100	200	300

Operation

- Before startup, check that the product has not been damaged (do not use a device if it is damaged).
- Check that the product's labeling specifications are compatible with the conditions permitted for the Ex zone at the site where it is being used: (**Group II**: Surface industries - **Category 2**: high protection level - **D**: Dust - **IPxx**: degree of protection (protection against solids and liquids) - **T85°C**: max. surface temperature)
- Store products in their original packaging, in a dry place, T: -40° to +70°C
- On startup: • Clamp screws tightening torque: 0.8 N.m
  • Tighten the cable (Ø6 to 12 mm) in the fitted ISO M20 x 1.5 cable gland
  • Assemble and adjust the product: see section A

A Assembly, dimensions

③ Unit's earth connection

(1) 1 1/4 G threaded hole (gas, female)
(2) Fitted ISO M20 x 1.5 cable gland
(3) 2 elongated holes Ø 10.2 x 5.2
(4) 1 elongated hole Ø 15.2 x 5.2
Ø: 2 elongated holes 5.2 x 6.7

Servicing and maintenance

The intervals for carrying out servicing and maintenance must be set according to the environment and climatic variations.

- Do not open the devices when on
- Ensure that the device does not become covered in layers of dust: please vacuum regularly using equipment appropriate to the zone
- Do not open when the device is on
- The following items must be checked at least once a year or following a lengthy stoppage period:
  • All external parts must be undamaged
  • If the vacuum controller or pressure controller is damaged, it must be replaced.

If any of the items checked is defective, it must be replaced immediately. If the devices are used at the limits of the temperature (-20° C to +60° C) and humidity (50 to 95 %) ranges, check the integrity of the connecting devices at regular intervals.

Mise en service :

- Avant la mise en service, vérifier que le produit n'a pas été endommagé (ne pas mettre en service un appareil endommagé).
- Vérifier que les indications de marquage du produit sont compatibles avec les conditions admissibles pour la zone Ex du site d'utilisation : (**Groupe II** : Industries de surface - **Catégorie 2** : haut niveau de protection - **D** : Poussières - **IPxx** : degré de protection (étanchéité aux solides et aux liquides) - **T85°C** : température max. de surface).
- Stocker les produits dans leur emballage d'origine, dans un endroit sec, T : -40°... +70°C
- A la mise en service : • Couple de serrage des vis étriers : 0,8 N.m.
  • Serrer le câble (Ø6...12 mm) dans le presse-étoupe ISO M20 x 1,5 monté.
  • Montage et réglage du produit : voir chapitre A.

A Montage, encombrements

③ Raccordement à la terre du boîtier

(1) 1 trou taraudé G 1/4 (gaz femelle)
(2) Presse étoupe ISO M20 x 1,5 monté
(3) 2 trous oblongs Ø 10,2 x 5,2
(4) 1 trou oblong Ø 15,2 x 5,2
Ø : 2 trous oblongs 5,2 x 6,7

Maintenance et entretien :

La périodicité des phases de maintenance et d'entretien doit être définie suivant l'environnement et les variations climatiques.

- Ne pas ouvrir les appareils sous tension.
- Eviter toute formation de couche de poussières : effectuer un nettoyage périodique par aspiration avec des moyens appropriés à la zone.
- Ne pas ouvrir lorsque l'appareil est sous tension.
- La vérification des points suivants doit être effectuée au moins une fois par an ou en cas d'arrêt prolongé :
  • l'ensemble des parties externes ne doit pas être endommagé.
  • Si le vacuostat ou le pressostat est endommagé, il devra être remplacé.

Si l'un des éléments vérifié est défaillant, procéder impérativement à son remplacement. Dans le cas d'un fonctionnement aux limites de température (-20° C...+60° C) et d'humidité (50 et 95 % humidité relative), vérifier régulièrement l'étanchéité des organes de connexion.

Inbetriebnahme

- Vor der Inbetriebnahme überprüfen, ob das Gerät nicht beschädigt ist (nie ein beschädigtes Gerät in Betrieb nehmen).
- Prüfen, ob die Angaben der Produktkennzeichnung mit den für die explosionsgefährdeten Zonen des Einsatzortes gültigen Bedingungen kompatibel sind. (**Gruppe II**: Oberflächen-Industrie - **Kategorie 2**: hohes Schutzniveau - **D**: Stäube - **IPxx**: Schutzart (Dichtigkeit gegenüber festen und flüssigen Stoffen) - **T 85 °C**: max. Oberflächentemperatur).
- Produkte in ihrer Originalverpackung an einem trockenen Ort aufbewahren, T: -40°... +70 °C.
- Bei der Inbetriebnahme: • Anzugsmoment der Befestigungsschrauben: 0,8 Nm.
  • Kabel (Ø 6...12 mm) in der montierten Kabeleinführung ISO M20 x 1,5 anziehen.
  • Montage und Einstellung des Produkts: siehe Kapitel A.

A Einbau, Abmessungen

③ Anschluss an die Gehäuseerde

(1) 1 Gewindebohrung G 1/4 (Gas, Buchse)
(2) Montierte Kabeleinführung ISO M20 x 1,5
(3) 2 Langlochbohrungen Ø 10,2 x 5,2
(4) 1 Langlochbohrung Ø 15,2 x 5,2
Ø: 2 Langlochbohrungen 5,2 x 6,7

Wartung und Instandhaltung

Die Häufigkeit der Wartungs- und Instandhaltungsarbeiten ist entsprechend der Umgebung und der klimatischen Bedingungen festzulegen.

- Geräte nie im eingeschalteten Zustand öffnen.
- Jegliche Bildung von Staubschichten vermeiden: Periodische Reinigungsarbeiten durch Absaugung mit den für diesen Bereich geeigneten Mitteln durchführen.
- Das Gerät nicht öffnen, wenn es unter Spannung steht.
- Die Überprüfung folgender Punkte ist mindestens einmal pro Jahr oder im Falle eines längeren Stillstands durchzuführen:
  • Keines der externen Teile darf beschädigt sein.
  • Wenn der Vakuumschalter oder der Druckschalter beschädigt ist, muss er ersetzt werden.

Wenn eines der geprüften Komponenten ausfällt, ersetzen Sie dieses sofort. Erfolgt der Betrieb in der Höhe der Temperatur- (-20 °C...+60 °C) und Luftfeuchtigkeits-Grenzwerte (50 und 95 % relative Luftfeuchte), ist regelmäßig die Dichtigkeit der Verbindungsteile zu überprüfen.

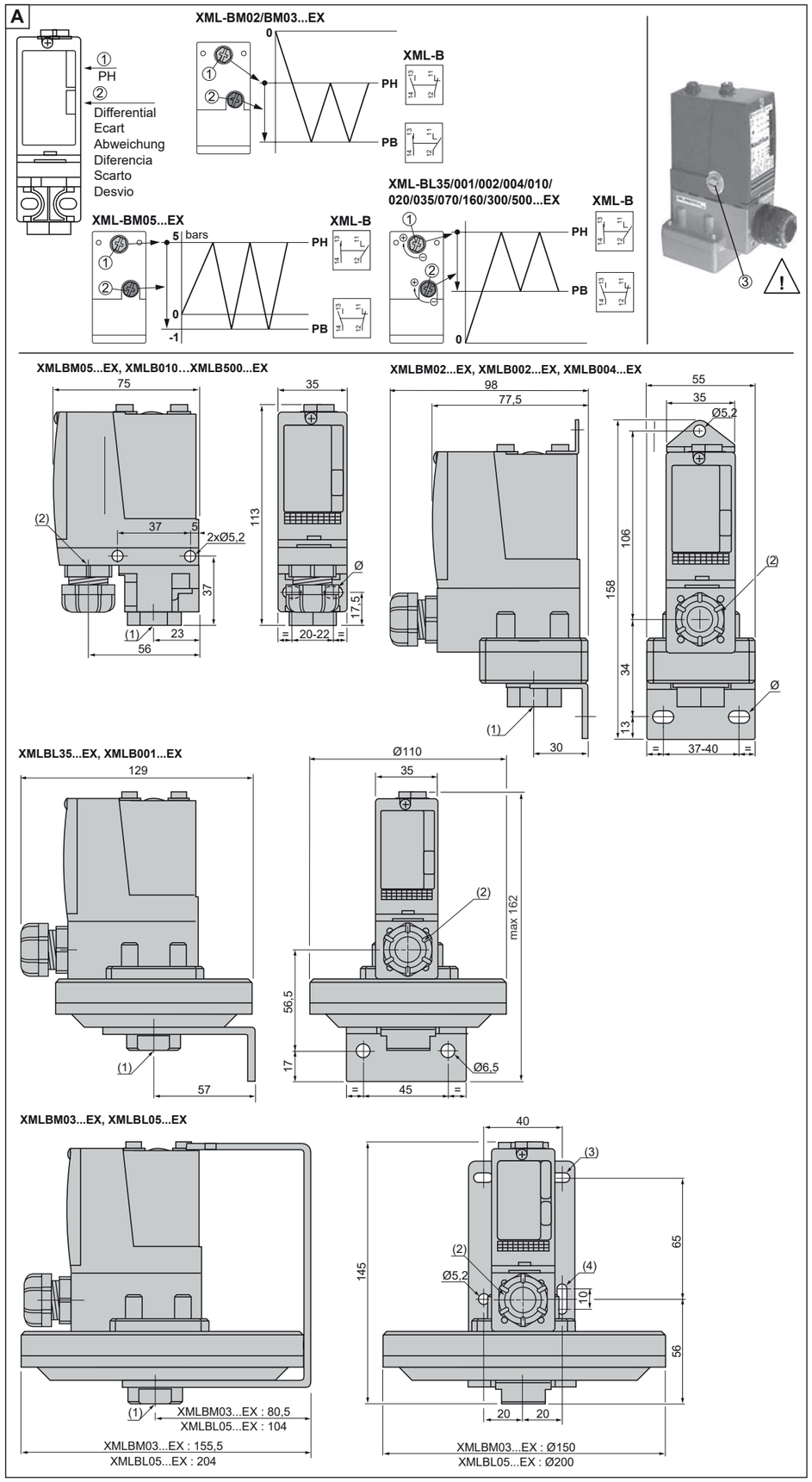

Puesta en servicio

- Antes de la puesta en servicio, verifique que el producto no esté dañado (no ponga en servicio un aparato dañado).
- Compruebe que las indicaciones de las marcas del producto sean compatibles con las condiciones permisibles en el área Ex del lugar de utilización: (**Grupo II**: industrias de superficie - **Categoría 2**: alto nivel de protección - **D**: polvo - **IPxx**: grado de protección (estanqueidad de sólidos y líquidos) - **T 85 °C**: temperatura máxima de superficie).
- El producto debe almacenarse en su embalaje original en un lugar seco a una temperatura de -40° a +70 °C
- Durante la puesta en servicio: • Par de apriete de los tornillos de estribo: 0,8 Nm.
  • Apriete del cable (Ø de 6 a 12 mm) en el prensaestopas ISO M20 x 1,5 montado.
  • Montaje y ajuste del producto: véase el capítulo A.

A Montaje y dimensiones

③ Conexión a tierra de la caja

(1) 1 orificio con rosca G 1/4 (gas hembra)
(2) Prensaestopas ISO M20 x 1,5 montado
(3) 2 orificios apaisados Ø 10,2 x 5,2
(4) 1 orificio apaisado Ø 15,2 x 5,2
Ø: 2 orificios apaisados 5,2 x 6,7

Mantenimiento

La frecuencia del servicio de mantenimiento debe definirse en función del ambiente y las variaciones climáticas.

- No abra los aparatos mientras reciban tensión.
- Debe evitarse la formación de capas de polvo: aspire el aparato periódicamente con los medios adecuados para el área correspondiente.
- El aparato no debe abrirse mientras está conectado.
- Las siguientes comprobaciones deben realizarse anualmente o en el caso de un paro prolongado del aparato:
  • El conjunto de las piezas externas no debe estar dañado.
  • Si el vacuostato o el presostato están dañados, deben sustituirse.

Si uno de los elementos verificados es defectuoso, debe sustituirse. En el caso de un funcionamiento con límites de temperatura (de -20° a +60 °C) y humedad (entre 50 y 95 % de humedad relativa), compruebe regularmente la estanqueidad de los componentes de conexión.

Avviamento

- Prima dell'avviamento verificare che il prodotto non sia danneggiato (non avviare un dispositivo danneggiato).
- Verificare che le indicazioni della marcatura del prodotto siano con le condizioni ammissibili per la zona Ex del sito di utilizzo: (**Gruppo II**: Industrie di superficie - **Categoria 2**: alto livello di protezione - : Polveri - **IPxx**: grado di protezione (tenuta ai solidi e ai liquidi) - **T85°C**: temperatura max. in superficie).
- Conservare i prodotti nell'imballaggio originale, in un ambiente asciutto, T : -40°... +70°C
- All'avviamento: • Coppia di serraggio delle viti ad anello: 0,8 N.m;
  • fermare il cavo (Ø6…12 mm) nel pressacavo ISO M20 x 1,5 montato;
  • montaggio e regolazione del prodotto: cfr. Capitolo A.

A Montaggio, ingombro

③ Messa a terra della custodia

(1) 1 foro filettato G 1/4 (gas femmina)
(2) Pressacavo ISO M20 x 1,5 montato
(3) 2 fori oblunghi Ø 10,2 x 5,2
(4) 1 foro oblungo Ø 15,2 x 5,2
Ø : 2 fori oblunghi 5,2 x 6,7

Manutenzione

Definire la periodicità delle fasi di manutenzione in base all'ambiente e alle variazioni climatiche.

- Non aprire gli apparecchi sotto tensione.
- Evitare la formazione di strati di polvere: effettuare una pulizia periodica mediante aspirazione con mezzi adatti alla zona.
- Non aprire quando l'apparecchio è sotto tensione.
- Verificare i seguenti punti almeno una volta all'anno o dopo un arresto prolungato:
  • l'insieme delle parti esterne non deve essere danneggiato ;
  • se il vacuostato o il pressostato è danneggiato, sostituirlo.

Se uno degli elementi controllati risulta difettoso, procedere in modo tassativo alla sua sostituzione. In caso di funzionamento ai limiti della temperatura (-20° C… +60° C) e dell'umidità (50 e 95 % di umidità relativa), controllare regolarmente la tenuta degli organi di collegamento.

Ligação

- Antes de ligar, verificar se o produto não está danificado (não ligar um aparelho danificado).
- Verificar se as indicações de marcação do produto são compatíveis com as condições admissíveis para a zona Ex do local de utilização: (**Grupo II**: Indústrias de superfície - **Categoria 2**: nível de protecção elevado - **D**: Poeiras - **IPxx**: grau de protecção (estanquidade aos sólidos e aos líquidos) - **T 85° C**: temperatura máxima à superfície).
- Armazenar os produtos na embalagem de origem, em local seco, T: -40°... +70° C
- Durante a ligação: • Binário de aperto dos parafusos de estribo: 0,8 N.m.
  • Apertar o cabo (Ø6...12 mm) na caixa de empanque ISO M20 x 1,5 montado.
  • Montagem e regulação do produto: consultar a secção A.

A Montagem, dimensões

③ Ligação à terra da caixa

(1) 1 furo roscado G de ¼ " (fêmea gás)
(2) Caixa de empanque ISO M20 x 1,5 montado
(3) 2 furos compridos de Ø 10,2 x 5,2
(4) 1 furo comprido de Ø 15,2 x 5,2
Ø : 2 furos compridos de 5,2 x 6,7

Manutenção

A frequência das acções de manutenção deve ser estabelecida consoante o ambiente e as variações climáticas.

- Não abrir os aparelhos em tensão.
- Evitar a formação de camadas de poeira : efectuar uma limpeza periódica por aspiração com os meios próprios da zona.
- Não abrir o aparelho quando estiver em tensão.
- A verificação dos pontos que se seguem deve ser efectuada pelo menos uma vez por ano ou no caso de paragem prolongada:
  • o conjunto das partes externas não deve estar danificado.
  • Se o vacuostato ou o pressostato estiver deteriorado, deverá ser substituído.

Se um dos elementos verificados estiver defeituoso, é imperativo substitui-lo. Em caso de funcionamento nos limites de temperatura (-20° C...+60° C) e de humidade (50 e 95 % de humidade relativa), verificar com regularidade a estanquidade dos órgãos de ligação.

Released for Manufacturing
Printed on 2024/06/26